Артикул	**523-6d**
Название	**CEE-вилка настенная наклонная 32A 3p 6h IP44 с крышкой**
Описание	CEE-вилка настенная наклонная 32A 3p 6h IP44 с крышкой Материал корпуса: PA6 Номинальный ток: 32A Количество полюсов: 2P+PE Положение контакта: 6h Номинальное напряжение/частота: 200-250V~ / 50+60Hz Контакты: латунь Тип подключения: винтовой Класс защиты IP: IP44

GTIN (EAN)	9003399126703
Страна происхождения	Австрия
Таможенный номер	85366990
Масса нетто	0.272 кг
Колличество в упаковке	10
ETIM 9.0	EC001319
Сила тока	32A
Количество полюсов	3
Напряжение согласно EN 60309-2	230 V (50+60 Hz)
Положение заземляющего контакта	6 h
Цвет	Синий
Степень защиты (IP)	IP44
Тип подключения	Резьбовой
Резьбовая заглушка	В комплекте
Тип изделия/конструкция	Вилка настенная наклонная
Материал	PA6
Материал контактов	CuZn
Покрытие контактов	Нет

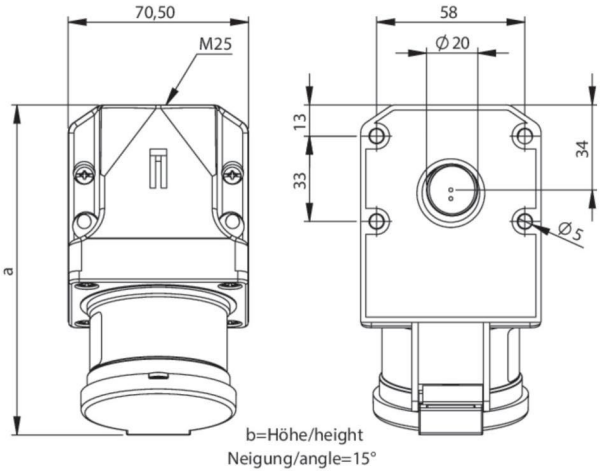

b=расстояние по высоте/
угла наклона =15°

a	137 мм
b	99 мм
Сечение провода	2,5-6 мм2
Сечение жесткого провода	2,5-10 мм2
Монтажная длина	50 мм
Усилие затягивания винтов контактов	110 Ncm
Усилие затягивания винтов корпуса	110 Ncm
Длина зачистки внешней изоляции кабеля	12-14 мм
Температура окружающей среды	-25 —40°C
Термостойкост	-25 —80°C

https://www.pcelectric.at/shop/en/?func=detail&artnr=523-6d