Артикул	**9215-6**
Название	**CEE-розетка настенная, комбинированная 16 A 5P 6h + Schuko**
Описание	CEE-розетка настенная, комбинированная 16 A 5P 6h + Schuko Материал: PA6 Номинальный ток: 16A Количество полюсов: 3P+N+PE Положение контакта PE: 6h Schuko: 2P+E Номинальное напряжение/частота: 200/346V~ - 240/415V~ /50+60Hz Контакты: латунь Тип подключения: винтовой Ввод кабеля: сверху, сзади и снизу, кабельный ввод в комплекте Класс защиты IP: IP44

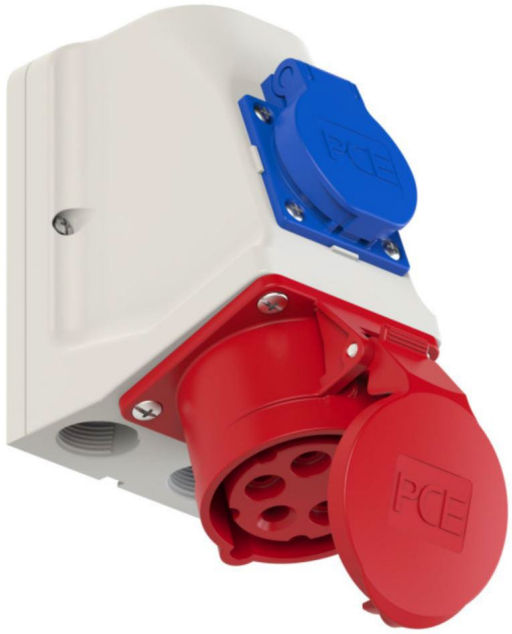

GTIN (EAN)	9003399091414
Страна происхождения	Австрия
Таможенный номер	85366990
Масса нетто	0.424 кг
Колличество в упаковке	5
ETIM 9.0	EC000379
Розетка Schuko	Да
Сила тока	16A
Количество полюсов CEE	5
Положение заземляющего контакта	6h
Цвет корпуса	Серый
Степень защиты (IP)	IP44
Кабельный ввод	В комплекте
Материал	PA6
Материал контактов	CuZn
a	176 мм
b	133 мм
Сечение гибкого провода	1-2,5 мм2
Сечение жесткого провода	1-4 мм2
Усилие затягивания винтов контактов	110 Nсм
Усилие затягивания кабельного ввода	110 Nсм
Монтажная длина	50 мм
Длина зачистки внешней изоляции кабеля	12-14 мм
Температура окружающей среды	-25 —40°C
Термостойкость	-25 —80°C
Ударопрочность IK-code*	IK08

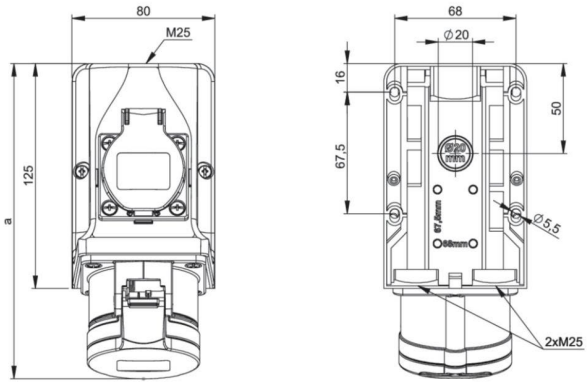

b=расстояние по высоте/
угла наклона =15°

https://www.pcelectric.at/shop/en/?func=detail&artnr=9215-6

*) The IK-test is not part of the IEC 60309 standard for industrial plugs and socket-outlets or the IEC 60884 standard for household plugs and socket-outlets. PC Electric GmbH has therefore tested the IK-codes of these products in accordance with IEC 62262 and according to the test method of IEC 60068-2-75 Ehc, with conditioning for 48 hours at 40°C and a relative humidity of 95%.