Артикул	**0511-es**
Название	**Вилка кабельная 16A/250V/2P+E/ IP54 корпус желтый, маркер черный**
Описание	Вилка кабельная Серия Taurus 2 корпус-резина, цвет желтый/маркер черный Материал: TPE/PA6 16A/250V/2P+E/IP54
GTIN (EAN)	9003399470318
Страна происхождения	Австрия
Таможенный номер	85366990
Масса нетто	0.068 кг
Количество в упаковке	30
ETIM 9.0	EC000242
Модель	Вилка Schuko
Заземление	Да
Материал	TPE/PA6
Степень защиты (IP)	IP54
Подключение	Прямое
Тип подключения	Винтовой
Цвет	Желтый
Количество полюсов	3
Номинальное напряжение	250 V
Сила тока	16 A
Для эксплуатации в тяжелых условиях согласно требованиям VDE	Да
Ø кабеля	6-13 мм
Сечение провода	0,75-2,5 мм^2
Усилие затягивания винтов контактов	80 Nсм
Усилие затягивания винтов корпуса	110 Nсм
Усилие затягивания кабельного ввода	110 Nсм
Монтажная длина	30 mm
Длина зачистки	7 mm
Температура окружающей среды	-25 —40°C

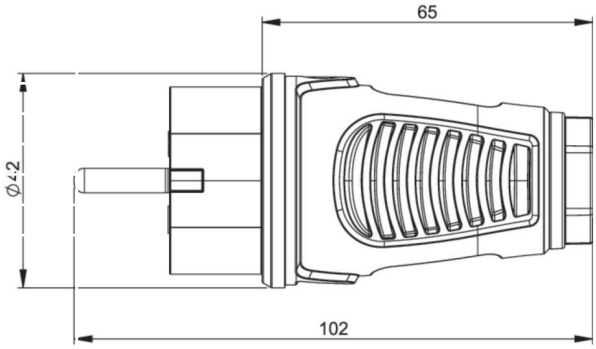

https://www.pcelectric.at/shop/en/?func=detail&artnr=0511-es